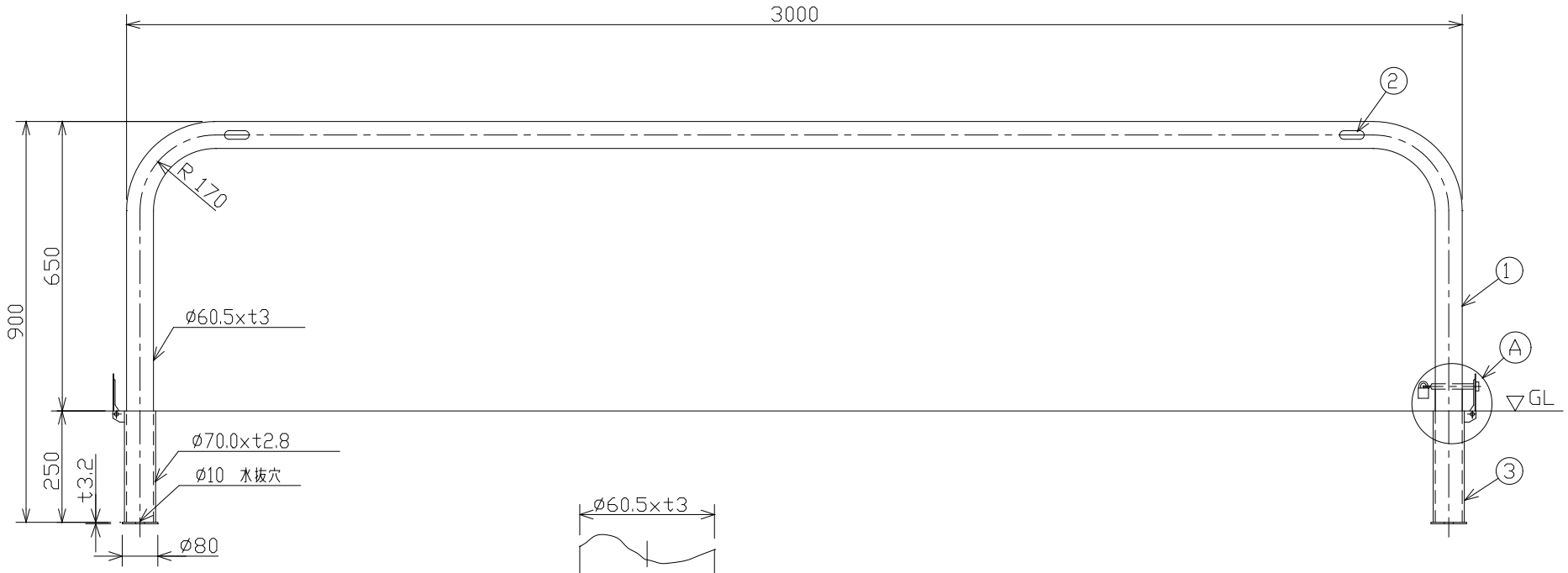

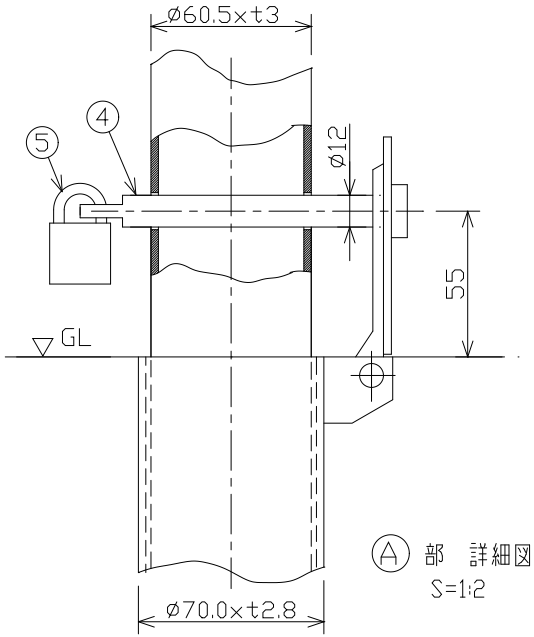

Ⓐ 部 詳細図
S=1:2

番号	品名	材質	個数	規格	備考	
5	錠		1	25m/m南京錠		
4	カギピン	SUS 304	1	ø12		
3	フタ付きサヤ管	SUS 304	2	ø70.0xt2.8	フタ	ステンレス
		STK 400			ケース	溶融亜鉛メッキ
2	社名シール		2		表裏2個所貼り付け	
1	支柱	SUS 304	1	ø60.5xt3	ヘアーライン仕上	

整理番号	図面番号			図種		縮尺				
		車止め(差込み式)	設計図		S6-30SK	1:10	C 平成 年 月 日 B 平成 年 月 日 A 平成16年 9月10日	校閲	担当	サンキン株式会社